Kara

کارا تهویه

Kara Key
Sustainable Earth

Catalog
2019
کاتالوگ فن کویل

Kara

کارا تهویه عصر نوین

Kara Key
Sustainable Earth

شرکت کارا تهویه عصر نوین

شرکت تولیدی **کارا تهویه عصر نوین(سهامی خاص)** به عنوان یکی از شش شرکت تحت تابعه هلدینگ ستاره سهیل، با پشتوانه مدیران خود با سالها تجربه در صنعت تاسیسات و تهویه مطبوع کشور و بهره گیری از دانش متخصصین جوان، با شعار **کلید کارا، زمین پایدار** و با رویکرد بهینه سازی مصرف انرژی، بهره گیری از فناوری های نوین، حفظ محیط زیست و سازگاری با شرایط محیطی کشور، موفق به انتقال دانش، کسب تکنولوژی و محصولات KEYTER TECHNOLOGIES GROUP از کشور اسپانیا گردیده است . همچنین این شرکت در راستای تامین هرچه بیشتر نیاز بازار تاسیسات کشور و در جهت دستیابی به رضایتمندی مشتریان گرامی با احداث خطوط تولید مطابق با استانداردهای روز دنیا، اقدام به طراحی و تولید انواع فن کویل های سقفی ، کانالی و کاستی در ظرفیت های متنوع می نماید. تامین بهترین محصولات تهویه مطبوع جهت بالابردن سطح کیفی پروژه های عمرانی، صنعتی، مسکونی و تجاری کشور رسالت اصلی این شرکت می باشد.

خدمات ۳۶۰° کارا

شرکت کارا تهویه با دراختیار داشتن دپارتمان های تخصصی طراحی، مشاوره، فروش، نصب و راه اندازی و خدمات پس از فروش بر آنست تا در کنار ارائه محصولات با کیفیت جهانی، خدمات شایسته ایرانی را نیز ارائه نماید؛ در این راستا این شرکت با انبارش میزان قابل توجهی از قطعات یدکی مورد نیاز و همچنین گسترش شبکه دفاتر فروش و خدمات پس از فروش خود در سراسر کشور می‌کوشد تا درحداقل زمان ممکن، بهترین خدمات فنی-مهندسی را به مصرف کنندگان خود ارائه نماید. به همین منظور جلب حداکثر رضایتمندی مصرف کنندگان محصولات این شرکت بعنوان یکی از ارکان بنیادی کارا تهویه هدف گذاری شده است.

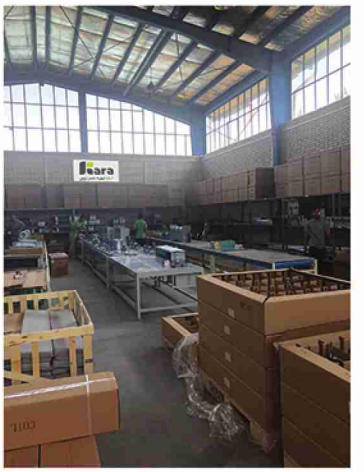

فن کویل سقفی توکار

HCF-2P: دو لوله ای - ۳ ردیفه

HCF-4P: چهار لوله ای - ۳ ردیفه + ۱ ردیفه

جریان هوا: ۲۰۰- ۱۴۰۰ cfm

ظرفیت سرمایش: ۲- ۱۲/۶ kW

فشار استاتیک خارجی: ۱۲Pa ، ۳۰Pa ، ۵۰Pa

HCF - 02 - M - 2P L

HCF: فن کویل سقفی توکار

Unit size
02 : 200 cfm
03 : 300 cfm
04 : 400 cfm
05 : 500 cfm
06 : 600 cfm
08 : 800 cfm
10 : 1000 cfm
12 : 1200 cfm
14 : 1400 cfm

جهت اتصال لوله آب
L : اتصال لوله از چپ
R: اتصال لوله از راست

نوع کویل
2P: دو لوله ای
4P: چهار لوله ای

فشار استاتیک خارجی
S: ۱۲Pa استاندارد
M: ۳۰Pa متوسط
H: ۵۰Pa بالا

ویژگی های اصلی دستگاه

- بدنه مقاوم از جنس آهن گالوانیزه
- کویل اصلی ۳ ردیفه با فشار تست ۳۰ بار
- کویل مسی با پره های Blue Fin با راندمان بالا
- مجهز به دمنده فلزی و Plenum Box
- قابلیت تغییر جهت لوله های آب کویل
- فیلتر هوای آلومینیومی قابل شستشو (سه لایه‌ای)
- موتور کم صدا ۳ سرعته (بالانس استاتیکی و دینامیکی)
- سینی درین یکپارچه با پوشش مقاوم در برابر خوردگی
- قابلیت نصب موتور EC
- قابلیت نصب هیتر برقی
- امکان اتصال به BMS از طریق پروتکل Modbus

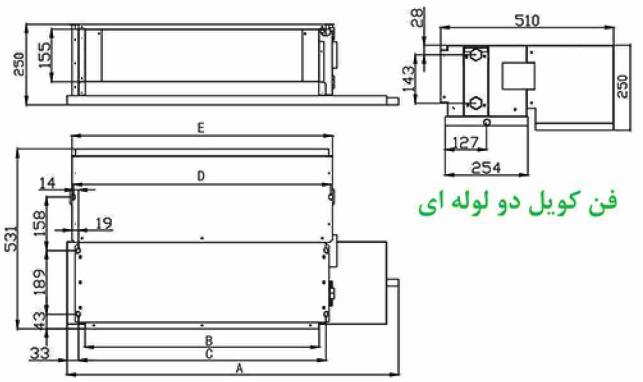

فن کویل دو لوله ای

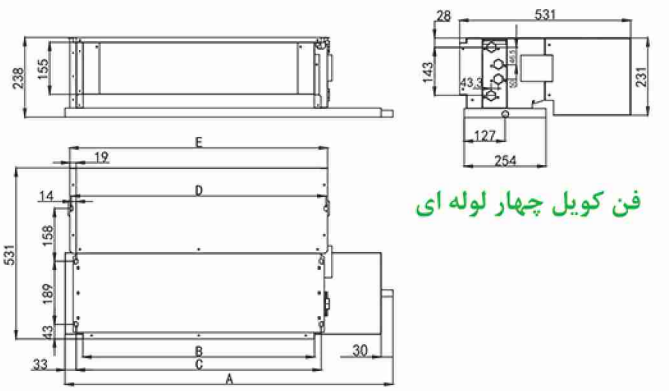

فن کویل چهار لوله ای

Model	HCF-02	HCF-03	HCF-04	HCF-05	HCF-06	HCF-08	HCF-10	HCF-12	HCF-14
A	620	760	860	940	1040	1370	1470	1670	1820
B	452	592	692	772	872	1202	1302	1502	1652
C	492	632	732	812	912	1242	1342	1542	1692
D	520	660	760	840	940	1270	1370	1570	1720
E	530	670	770	850	950	1280	1380	1580	1730

جدول مشخصات فن کویل سقفی توکار (دو لوله ای)

Model: HCF- *				HCF-02	HCF-03	HCF-04	HCF-05	HCF-06	HCF-08	HCF-10	HCF-12	HCF-14
CFM				200	300	400	500	600	800	1000	1200	1400
میزان هوادهی	Air Flow Rate	H	m^3/h	340	510	680	850	1020	1360	1700	2040	2380
		M	m^3/h	280	418	558	697	836	1115	1394	1673	1952
		L	m^3/h	170	255	340	425	510	680	850	1020	1190
ظرفیت سرمایش کل	Total Cooling Capacity (1)	H	KW	2.0	2.7	3.6	4.5	5.4	7.2	9.0	10.8	12.6
		M	KW	1.8	2.3	3.1	4.2	4.3	5.7	7.9	8.6	10.0
		L	KW	1.6	1.8	2.6	3.0	3.6	4.5	6.0	6.8	8.0
ظرفیت سرمایش محسوس	Sensible Cooling Capacity	H	KW	1.5	2.1	2.7	3.4	4.1	5.3	6.7	8.1	9.4
		M	KW	1.3	1.7	2.3	3.1	3.4	4.3	5.8	6.1	7.2
		L	KW	1.0	1.3	1.8	2.1	2.5	3.1	4.2	4.7	5.4
دبی آب سرمایش	Water flow rate		l/h	345	465	620	775	930	1240	1550	1860	2160
افت فشار آب (سرمایش)	Water pressure drop		kPa	12	21	12	23	30	33	26	33	38
ظرفیت گرمایش	Heating Capacity (2)	H	KW	3.8	4.4	5.9	7.5	8.4	14.0	16.0	19.0	21.8
		M	KW	3.3	3.8	5.1	6.5	7.2	12.1	13.8	16.4	18.8
		L	KW	2.1	2.4	3.2	4.1	4.5	7.6	8.6	10.3	11.8
منبع تغذیه	Power supply			220~240V/1PH/50Hz								
توان ورودی	Power Input	12Pa	W	10	12	18	32	41	41 / 10	2 x 40	2 x 42	2 x 56
		30Pa	W	12	18	30	34	55	37 / 18	2 x 52	2 x 55	2 x 67
		50Pa	W	28	28	40	54	65	65 / 28	2 x 60	2 x 72	2 x 100
سطح صدا	Sound pressure	12Pa	dB(A)	37	39	41	43	45	46	48	50	52
		30Pa	dB(A)	40	42	44	46	47	48	50	52	54
		50Pa	dB(A)	42	44	46	47	49	50	52	54	56
فن: نوع	Fan	Type		DIDW centrifugal fans with forward curved blades								
فن: مدل		Model		SYP150/200J	SYP150/150J	SYP150/200J	SYP150/200J	SYP150/200J	SYP150/200J	SYP150/150J	SYP150/200J	SYP150/240J
فن: تعداد		Quantity	Nr.	1	2	2	2	2	3	4	4	4
موتور: نوع	Motor	Type		3-speed Motor								
موتور: تعداد		Quantity	Nr.	1	1	1	1	1	2	2	2	2
تعداد ردیف کویل	Coil Rows		Nr.	3								
حداکثر فشار کارکرد	Max. working pressure		MPa	1.6								
قطر لوله مسی کویل	Tube diameter		inch	3/8"								
سایز اتصال کویل	Water inlet/outlet pipe		inch	ZG3/4" / ZG3/4"								
سایز اتصال سینی درین	Condensate discharge		inch	G3/4"								
وزن	Weight		kg	13.9	16.5	19.3	20.5	21.8	32	35.2	38.6	46.2

جدول مشخصات فن کویل سقفی توکار (چهار لوله ای)

Model: HCF- *				HCF-02	HCF-03	HCF-04	HCF-05	HCF-06	HCF-08	HCF-10	HCF-12	HCF-14
CFM				189	289	382	482	582	770	959	1165	1359
میزان هوادهی	Air Flow Rate	H	m^3/h	320	490	650	820	990	1310	1630	1980	2310
		M	m^3/h	240	370	490	610	740	980	1220	1480	1730
		L	m^3/h	160	240	320	410	490	650	810	980	1150
ظرفیت سرمایش کل	Total Cooling Capacity (1)	H	KW	1.8	2.6	3.5	4.3	5.2	6.8	8.5	10.2	12.0
		M	KW	1.6	2.2	2.95	3.96	4.2	6.0	7.4	8.9	10.4
		L	KW	1.2	1.68	2.45	2.9	3.5	4.7	5.9	7.0	8.2
ظرفیت سرمایش محسوس	Sensible Cooling Capacity	H	KW	1.4	2.0	2.6	3.2	3.9	5.0	6.2	7.4	8.8
		M	KW	1.2	1.6	2.1	2.8	3.1	4.2	5.3	6.2	7.4
		L	KW	0.8	1.2	1.7	2.0	2.4	3.2	4.0	4.8	5.6
دبی آب سرمایش	Water flow rate		l/h	310	464	619	757	911	1169	1462	1754	2064
افت فشار آب (سرمایش)	Water pressure drop		kPa	11	15	21	23	32	30	35	30	40
ظرفیت گرمایش	Heating Capacity (2)	H	KW	1.7	2.4	3.3	4.1	5.1	6.2	8.0	9.7	11.2
		M	KW	1.5	2.0	2.9	3.5	4.5	5.4	7.0	8.4	9.8
		L	KW	1.2	1.6	2.3	2.8	3.5	4.3	5.6	6.6	7.7
منبع تغذیه	Power supply			220~240V/1PH/50Hz								
توان ورودی	Power Input	12Pa	W	10	12	18	32	41	41 / 10	2 x 40	2 x 42	2 x 56
		30Pa	W	12	18	30	34	55	37 / 18	2 x 52	2 x 55	2 x 67
		50Pa	W	28	28	40	54	65	65 / 28	2 x 60	2 x 72	2 x 100
سطح صدا	Sound pressure	12Pa	dB(A)	37	39	41	43	45	46	48	50	52
		30Pa	dB(A)	40	42	44	46	47	48	50	52	54
		50Pa	dB(A)	42	44	46	47	49	50	52	54	56
فن: نوع	Fan	Type		Centrifugal Fan								
فن: مدل		Model		SYP150/200J	SYP150/150J	SYP150/200J	SYP150/200J	SYP150/200J	SYP150/200J	SYP150/150J	SYP150/200J	SYP150/240J
فن: تعداد		Quantity	Nr.	1	2	2	2	2	3	4	4	4
موتور: نوع	Motor	Type		3-speed Motor								
موتور: تعداد		Quantity	Nr.	1	1	1	1	1	2	2	2	2
تعداد ردیف کویل سرمایش	Chilled Coil Rows		Nr.	3								
تعداد ردیف کویل گرمایش	Hot Coil Rows		Nr.	1								
حداکثر فشار کارکرد	Max. working pressure		MPa	1.6								
قطر لوله مسی کویل	Tuber Diameter		inch	3/8"								
سایز اتصال کویل	Water inlet/outlet pipe		inch	ZG3/4" / ZG3/4"								
سایز اتصال سینی درین	Condensate discharge		inch	G3/4"								
وزن	Weight		kg	13.9	16.5	19.3	20.5	21.8	32	35.2	38.6	46.2

(۱) دمای محیط ۲۷ درجه سانتیگراد دمای خشک و ۱۹/۵ درجه سانتیگراد دمای مرطوب - دمای آب ورودی و خروجی ۷و ۱۲ درجه سانتیگراد

(۲) دمای محیط ۲۱ درجه سانتیگراد - دمای آب ورودی ۶۰ درجه سانتیگراد

فن کویل کانالی

جریان هوا: ۵۸۹ - ۲۹۸۲cfm

ظرفیت سرمایش: ۶/۴ - ۳۲/۶ kW

فشار استاتیک خارجی: ۱۱۰ Pa

HSF - 06 - HP - 2P L

HSF: فن کویل کانالی

Unit size
06 : 600 cfm
09 : 900 cfm
12 : 1200 cfm
14 : 1400 cfm
19 : 1900 cfm
21 : 2100 cfm
24 : 2400 cfm
30 : 3000 cfm

فشار استاتیک خارجی بالا

نوع کویل
2P: دو لوله ای
4P: چهار لوله ای

جهت اتصال لوله آب
L : اتصال لوله از چپ
R: اتصال لوله از راست

ویژگی های اصلی دستگاه

- بدنه مقاوم از جنس آهن گالوانیزه
- کویل اصلی ۴ ردیفه با فشار تست ۳۰ بار
- کویل مسی با پره هایBlue Fin با راندمان بالا
- مجهز به دمنده فلزی و Plenum Box
- قابلیت تغییر جهت لوله های آب کویل
- فیلتر هوای آلومینیومی قابل شستشو (سه‌لایه‌ای)
- موتور کم صدا ۳ سرعته (بالانس استاتیکی و دینامیکی)
- سینی درین یکپارچه با پوشش مقاوم در برابر خوردگی
- قابلیت نصب هیتر برقی
- امکان اتصال به BMS از طریق پروتکل Modbus

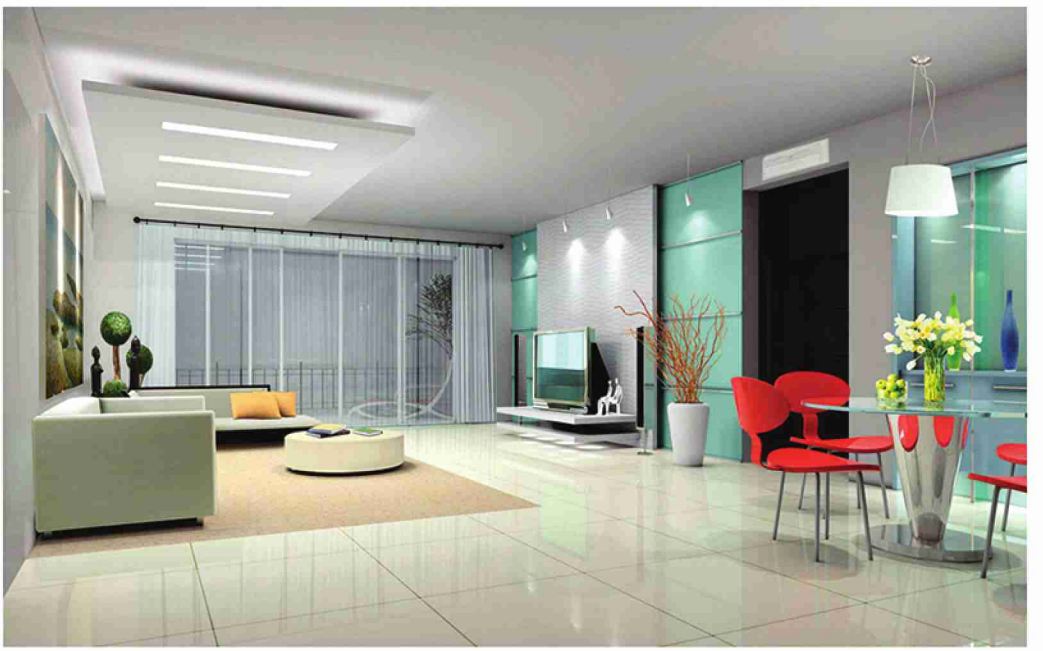

جدول مشخصات فن کویل کانالی (دو لوله ای)

Model: HSF - *				HSF - 06	HSF - 09	HSF - 12	HSF - 14	HSF - 19	HSF - 21	HSF - 24	HSF - 30
CFM				589	892	1207	1415	1921	2111	2416	2982
میزان هوادهی	Air Flow Rate	H	m^3/h	1001	1516	2053	2406	3267	3590	4108	5070
		M	m^3/h	892	1213	1643	1925	2613	2684	3286	3802
		L	m^3/h	669	910	1232	1444	1960	2013	2465	2851
ظرفیت سرمایش کل	Total Cooling Capacity (1)	H	KW	6.4	9.1	12.6	15.1	19.8	22.2	25.6	32.6
		M	KW	5.9	7.8	10.8	12.9	17.0	18.1	21.9	26.6
		L	KW	4.8	6.4	8.8	10.5	13.8	14.7	17.8	21.5
ظرفیت سرمایش محسوس	Sensible Cooling Capacity	H	KW	4.5	6.5	8.8	10.5	13.9	15.4	17.7	22.3
		M	KW	4.1	5.5	7.5	8.9	11.7	12.4	15.0	18.0
		L	KW	3.3	4.4	6.0	7.1	9.4	9.9	12.0	14.3
دبی آب سرمایش	Water flow rate		l/h	1116	1584	2160	2592	3420	3816	4392	5616
افت فشار آب (سرمایش)	Water pressure drop		kPa	11.2	19.2	25.1	36.2	43.2	54.8	56.1	93.4
ظرفیت گرمایش	Heating Capacity (2)	H	KW	9.7	13.7	18.8	22.6	29.7	33.3	38.3	48.9
		M	KW	8.9	11.7	16.1	19.3	25.5	27.2	32.8	39.8
		L	KW	7.2	9.6	13.1	15.7	20.7	22.1	26.7	32.2
منبع تغذیه	Power supply			220~240V/1PH/50Hz(or 60HZ)							
توان ورودی	Power Input		W	368	460	564	650	845	934	1128	1445
سطح صدا	Sound pressure		dB(A)	50	52	55	58	59	60	64	68
فن – نوع	Fan	Type		Centrifugal Fan							
فن – مدل	Fan	Model		SYP200/190-1	SYP200/190-1	SYP225/200J	SYP225/200J	SYP225/250J	SYP225/250J	SYP225/250J	SYP250/250J-1
فن – تعداد	Fan	Quantity	Nr.	2	2	2	2	2	2	2	2
موتور – نوع	Motor	Type		3-speed Motor							
موتور – تعداد	Motor	Quantity	Nr.	1	1	1	1	1	1	1	1
تعداد ردیف کویل	Coil Rows		Nr.	4							
حداکثر فشار کارکرد	Max. working pressure		MPa	1.6							
قطر لوله مسی کویل	Tuber Diameter		inch	3/8"							
سایز اتصال کویل	Water inlet/outlet pipe		inch	ZG3/4" / ZG3/4"		ZG1" / ZG1"					
سایز اتصال سینی درین	Condensate discharge		inch	G3/4"							
وزن	Weight		kg	35	44	55	62	74	80	93	98

(۱) دمای محیط ۲۷ درجه سانتیگراد دمای خشک و ۱۹/۵ درجه سانتیگراد دمای مرطوب - دمای آب ورودی و خروجی ۷و ۱۲ درجه سانتیگراد

(۲) دمای محیط ۲۱ درجه سانتیگراد - دمای آب ورودی ۶۰ درجه سانتیگراد

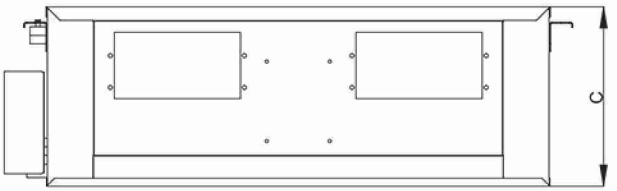

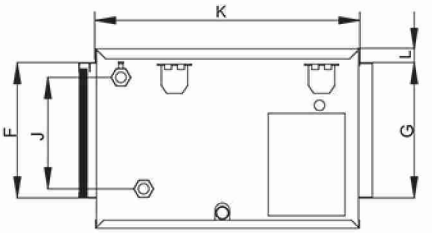

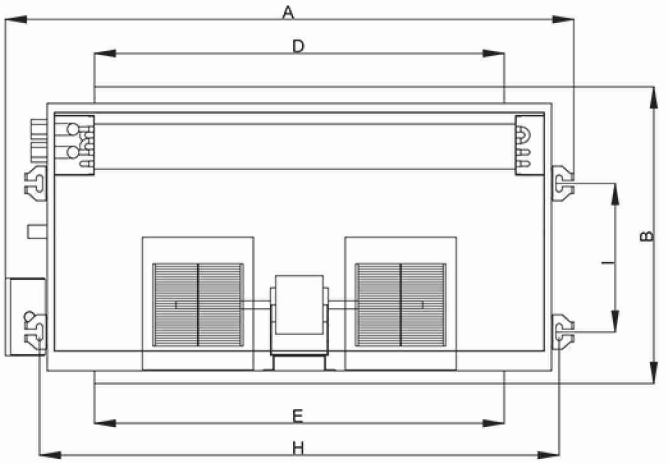

Model	A	B	C	D	E	F	G	H	I	J	K	L
HSF - 06	1090	568	340	780	780	255	255	1000	280	213	504	26
HSF - 09	1190	568	340	880	880	255	255	1100	280	213	504	26
HSF - 12	1290	568	390	980	980	305	305	1200	280	260	504	26
HSF - 14	1450	688	390	1140	1000	305	305	1360	425	260	624	26
HSF - 19	1490	688	450	1180	1100	365	305	1400	425	310	624	26
HSF - 21	1620	863	450	1310	1200	365	305	1530	425	310	798	26
HSF - 24	1640	863	500	1330	1200	355	355	1550	575	360	798	26
HSF - 30	1940	863	500	1660	1500	355	355	1880	575	360	798	26

فن کویل کاستی یک طرفه و چهار طرفه

جریان هوا: ۲۰۰ - ۶۰۰ cfm
ظرفیت سرمایش: ۱/۹ - ۵/۴ kW

جریان هوا: ۲۰۰ - ۲۰۰۰ cfm
ظرفیت سرمایش: ۲ - ۱۷/۶ kW

CFC - 02 - 4W - 2P

CFC: فن کویل کاستی

Unit size
02 : 200 cfm
03 : 300 cfm
04 : 400 cfm
4.5 : 450 cfm
05 : 500 cfm
06 : 600 cfm
08 : 800 cfm
10 : 1000 cfm
12 : 1200 cfm
14 : 1400 cfm
17 : 1700 cfm
20 : 2000 cfm

نوع کویل
2P : دو لوله ای
4P : چهار لوله ای

1W : یک طرفه
4W : چهار طرفه

ویژگی های اصلی دستگاه

- بدنه مقاوم از جنس آهن گالوانیزه
- پنل از جنس ABS
- استفاده از عایق پلی استایرن در قسمت های داخلی
- کویل اصلی با فشار تست ۳۰ بار
- مجهز به پمپ درین با فشار ۷۰۰ mm
- مجهز به Float Switch داخلی جهت جلوگیری از نشتی آب
- فیلتر هوای قابل شستشو
- موتور کم صدا ۳ سرعته (بالانس استاتیکی و دینامیکی)
- سینی درین یکپارچه با پوشش مقاوم در برابر خوردگی
- مجهز به ریموت کنترل (بدون سیم)
- مجهز به دریچه ورود هوای تازه
- قابلیت نصب هیتر برقی
- قابلیت سفارش با موتور ۵ سرعته
- قابلیت سفارش پمپ درین با فشار ۱۲۰۰ mm
- قابلیت سفارش کنترلر دیواری (با سیم)
- امکان اتصال به BMS از طریق پروتکل Modbus

جدول مشخصات فن کویل کاستی یک طرفه (دو لوله ای)

Model: CFC - * - 1W				CFC - 02 - 1W	CFC - 03 - 1W	CFC - 04 - 1W	CFC - 4.5 - 1W	CFC - 05 - 1W	CFC - 06 - 1W
CFM				200	300	400	450	500	600
میزان هوادهی	Air Flow Rate	H	m^3/h	340	510	680	800	850	1020
		M	m^3/h	270	400	520	650	640	750
		L	m^3/h	190	300	400	500	490	600
ظرفیت سرمایش کل	Total Cooling Capacity (1)	H	KW	1.9	2.7	3.6	4.0	4.5	5.4
		M	KW	1.5	2.2	2.8	3.3	3.4	4.0
		L	KW	1.0	1.6	2.2	2.6	2.6	3.2
ظرفیت سرمایش محسوس	Sensible Cooling Capacity	H	KW	1.3	1.9	2.5	2.8	3.2	3.8
		M	KW	1.1	2.1	2.1	2.3	2.5	2.8
		L	KW	0.8	1.7	1.7	1.8	2.0	2.4
دبی آب سرمایش	Water flow rate		l/h	330	480	625	688	780	930
افت فشار آب (سرمایش)	Water pressure drop		kPa	10	15	18	20	25	31
ظرفیت گرمایش	Heating Capacity (2)	H	KW	2.7	4.1	5.4	6.6	7.0	8.0
		M	KW	2.2	2.4	4.2	4.8	5.2	6.0
		L	KW	1.5	3.2	3.2	3.5	3.9	4.8
منبع تغذیه	Power supply			220~240V/1PH/50Hz					
توان ورودی	Power Input		W	45	54	62	70	100	110
سطح صدا	Sound pressure		dB(A)	39	39	40	42	43	45
فن - نوع	Fan	Type		Centrifugal Fan					
فن - مدل	Fan	Model		Ø142	Ø142	Ø142	Ø142	Ø155	Ø155
فن - تعداد	Fan	Quantity	Nr.	2	2	2	2	2	2
موتور - نوع	Motor	Type		3-speed Motor					
موتور - تعداد	Motor	Quantity	Nr.	1	1	1	1	1	1
تعداد ردیف کویل	Coil Rows		Nr.	2	2	3	3	4	4
حداکثر فشار کارکرد	Max. working pressure		MPa	1.6					
قطر لوله مسی کویل	Tuber Diameter		inch	3/8"					
ابعاد بدنه	Unit body		mm	850X480x235					
ابعاد پنل	Panel assembly		mm	1055x580x30					
سایز اتصال کویل	Water inlet/outlet pipe		inch	ZG3/4" / ZG3/4"					
سایز اتصال سینی درین	Condensate discharge		inch	26					
وزن	Weight		kg	22	22	22	22	23	23

(۱) دمای محیط ۲۷ درجه سانتیگراد دمای خشک و ۱۹/۵ درجه سانتیگراد دمای مرطوب - دمای آب ورودی و خروجی ۷و ۱۲ درجه سانتیگراد

(۲) دمای محیط ۲۱ درجه سانتیگراد - دمای آب ورودی ۶۰ درجه سانتیگراد

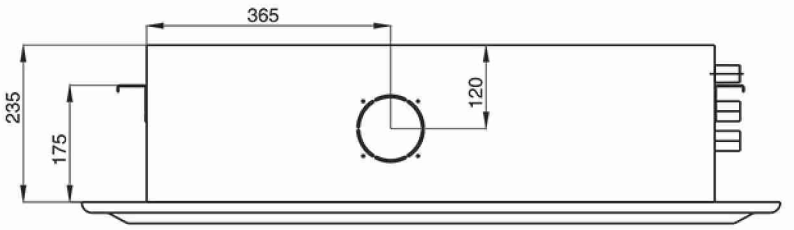

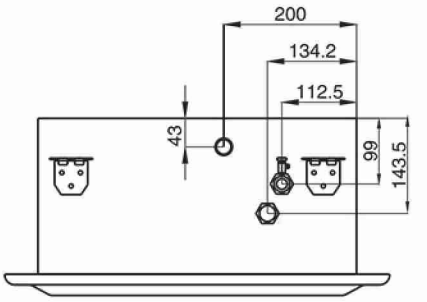

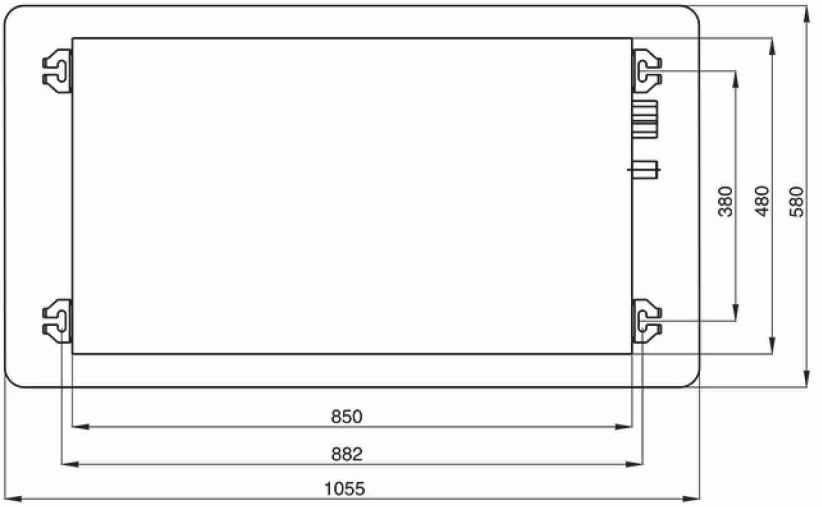

جعبه برق به صورت استاندارد درون فن کویل قرار دارد.
(امکان نصب در بیرون به صورت سفارشی)

Kara

کارا تهویه عصر نوین

Kara Key

Sustainable Earth

Code: K13980416R1

Kara

با ضمانت کارا تهویه عصر نوین

تهران، بلوار نلسون ماندلا(جردن)، خیابان سلطانی، تقاطع مهرشاد، پلاک ۷
تلفن : ۴۰۲۲۳۵۵۹-۴۰۲۲۶۴۴۷-۰۲۱ فکس : ۴۰۲۲۳۲۵۳-۰۲۱
www.karaac.com
Info@karaac.com