Elevator Air Conditioner

Elaborate design better applicability

Cooling capacity 2000/3000W

Eco-friendly refrigerant R410A

Max ambient temp

Fresh air supply

Flexible control

Model: GDT25,GDT35

سیستم های تهویه مطبوع آسانسور				
	مـــدل		GDT25	GDT35
ظرفیت سرمایش	شرایط اسمی (35°C / 24°C ,27°C/19°C)	W	۲۰۰۰	۳۰۰۰
		Btu/h	۶۸۳۰	۱۰۲۴۵
اطلاعات الکتریکی	منبع تغذیه	V-Hz-PH	۲۲۰-۵۰-۱	۲۲۰-۵۰-۱
	برق ورودی — شرایط اسمی (35°C/24°C , 27°C/19°C)	W	۱۰۰۰	۱۲۰۰
	جریان ورودی — شرایط اسمی (35°C/24°C , 27°C/19°C)	A	۴,۶	۵,۷
	کابل برق	Qty x mm²	۳x۱	۳x۱
مبرد	نوع	-	R410A	R410A
میزان هوا	بیرونی	M³/h	۳۶۰	۴۵۰
ابعاد پنل	طول / عرض / ارتفاع	mm	۴۰۰x۳۵۰x۶۰۰	۴۵۰x۴۵۰x۷۰۰
دامنه کار	سرمایش	°C	۱۶ ~ ۴۸	۱۶ ~ ۴۸
وزن دستگاه		Kg	۵۰	۵۹

هـوای شما را داریم...!
www.nia.ir
نماینده انحصاری سیستم‌های تهویه مطبوع گری در ایران
ایران، تهران، بلوار میرداماد، بعد از خیابان نفت جنوبی، پلاک ۲۶۲، ساختمان نیا کدپستی: ۱۵۴۹۸۴۴۱۱۴
تلفن: ۰۲۱ ۲۲۲۲ ۷۰۰۰ / ۰۲۱ ۲۲۲۲ ۴۰۶۵ فکس: ۰۲۱ ۲۲۲۲ ۳۳۱۳

مشخصات عمومی

سیستمهای تهویه مطبوع آسانسور گری صرفاً جهت تهویه آسانسورهای واقع در ادارات، هتل ها، ساختمان های مسکونی و غیره طراحی شده اند. این دستگاه با اندازه کوچک، عملکرد قوی و قابل اطمینان و ظاهری زیبا طراحی گردیده است به گونه ای که همواره یک انتخاب مناسب برای مشتریان با نیازهای متفاوت باشد.

خصوصیات:

عملکرد صرفه جویی در انرژی

طی ساعات پر مصرف، سیستم تهویه مطبوع با بار کامل عمل کرده تا دما و رطوبت مورد نیاز را در اطاق آسانسور تضمین نماید. هنگامیکه سنسور دما در ورودی هوای برگشتی نشان دهد که دما به نقطه تنظیم رسیده است، سیستم تهویه مطبوع با نیمی از توان کار کرده یا صرفاً هوا را گردش خواهد داد و زمانیکه سیستم تهویه مطبوع از طریق سنسور آسانسور متوجه شود که کسی داخل اطاق آسانسور نیست یا آسانسور در حال کار نمی باشد، با حداقل ظرفیت کار نموده یا در حالت آماده باش قرار خواهد گرفت.

سازگار با محیط زیست

دستگاه از مبرد R410 سازگار با محیط زیست که ODP میزان تخریب لایه ازن آن صفر است و همچنین مواد بدون سرب و سایر مواد بازیافتی سازگار با محیط زیست استفاده می نماید.

عملکرد قابل اطمینان

کمپرسور دوار، فن اوپراتور گریز از مرکز، فن کندانسور پره محوری، لوله موئین کاهنده فشار و لوله های ارتباطی، یک سیکل بسته را بوجود می آورند. در صورتیکه یک اشکال ارتباطی بین سیستم تهویه مطبوع و آسانسور وجود داشته باشد، یک اخطار به سیستم کنترل آسانسور منتقل می گردد تا به کاربر در تشخیص دقیق چگونگی برطرف نمودن این اشکال کمک نماید.

تعمیر آسان

ساختار علمی، جانمایی داخلی مناسب، فیلتر متحرک و مبدل های حرارتی قابل شستشو، که تعمیرات را بسیار آسان می‌نمایند.

نصب ساده

این نوع سیستم تهویه مطبوع در دو حالت نصب بر روی تکیه گاه یا نصب بصورت معلق قابل استفاده می‌باشد.

هوای بسیار مطلوب

هوای تازه بطور مرتب داخل اطاق آسانسور شده و باعث بهبود کیفیت هوای داخل اطاق آسانسور می‌گردد.

طراحی دو موتوره

طراحی دو موتوره، آسانسور را قادر به کنترل سرعت فن داخلی، که کنترل بهتری داشته، نموده و باعث آسایش بیشتر در آسانسور خواهد شد.

محدوده وسیعی از دمای عملکرد

سیستم تهویه مطبوع آسانسور در شرایط معمول بین دمای ۱۶ تا ۴۸ درجه سانتیگراد کار می‌نماید.

تولید هوا تا فاصله طولانی

موتور خارجی بکار رفته آنقدر قوی است که تغذیه هوا تا فاصله طولانی را از طریق کانال امکان پذیر سازد.

عملکرد قابل انعطاف

کنترل دستی هوشمند باعث می شود که سیستم تهویه مطبوع بطور کامل تحت کنترل شما باشد.

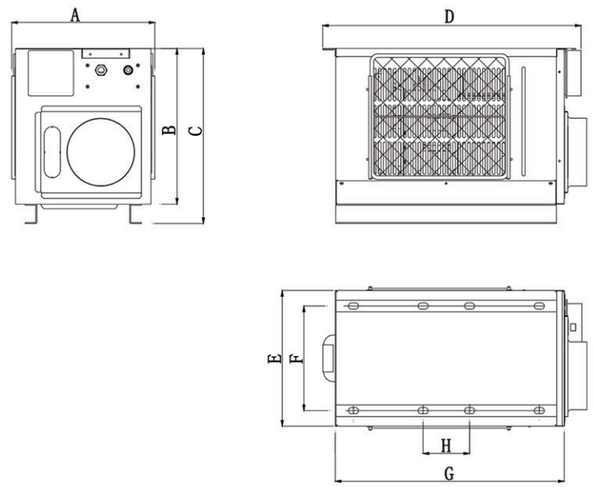

Unit:mm

Model	A	B	C	D	E	F	G	H
GDT25	370	400	450	630	350	276	600	120
GDT35	470	450	500	730	450	276	700	300

a. Keep the air conditioner upright when handling it.
b. Keep the shorter flanged edge (5mm) of the air vent upwards.
c. Draw much attention to the use of the rubber pad.